# Drehstrombremsmotor / Three-Phase-Brakemotor
# IE3 - 3 kW - 4 polig / 4 pole B5

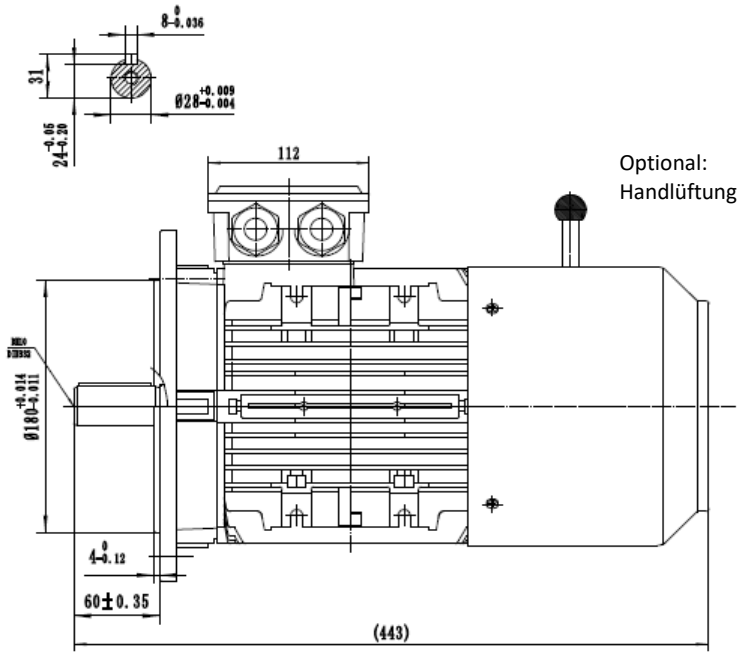


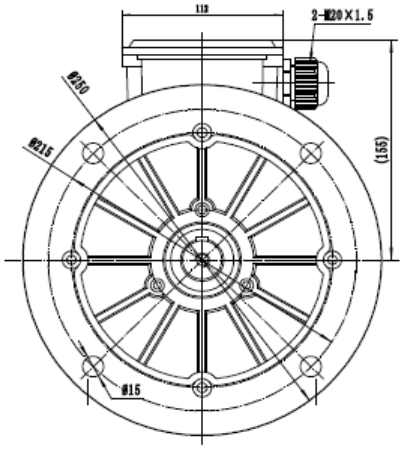


**Typ / type** **SEV-BM3 100L2-4**

| | | |
|---|---|---|
| Gehäusematerial / frame material | | Aluminum |
| Ausführung / execution | | Dreiphasen/ three phase |
| Baugröße / frame size | | 100 |
| Leistung / power @50Hz | kW | 3,00 |
| Nennstrom / rated current @230V | Δ | 10,96 |
| Nennstrom / rated current @400V | Y | 6,33 |
| Drehzahl / speed @50Hz | (r/min) | 1450 |
| Wirkungsgrad / efficiency | **IE3** | |
| | Eff.100% | 87,70 |
| | Eff.75% | 88,00 |
| | Eff.50% | 86,90 |
| Leistungfaktor / power factor cosφ | 100% load | 0,78 |
| 60Hz 265/460V | Power(kW) | 3,45 |
| 60Hz 276/480V | Power(kW) | 3,60 |
| Drehzahl / speed @60Hz | (r/min) | 1740 |
| Ausführung Bremse / execution brake | | BLC457-12 |
| Bremsmoment / braking torque (@ 100 Upm / rpm) | | 46 |
| Normen / regulations | | IEC / DIN / ISO / VDE / EN |
| Standard / standard | | IEC 60034 |
| Umgebungstemperartur / ambient Temp. | | -20°C ~ +40°C |

| | |
|---|---|
| Nenndrehmoment / rated torque | 19,76 |
| Anzugs- zu Nennmoment / start- to rated torque | 3,3 |
| Kipp- zu Nennmoment / brakedown- to rated torque | 3,4 |
| min. Dreh- zu Nennmoment / min- to rated torque | 2,7 |
| Anzugs- zu Nennstrom / startíng- to rated current | 8,1 |
| Lager / bearing (DE) | 6206-2RZ |
| Lager / beariing (NDE) | 6206-2RZ |
| Wellendichting / shaft seal (DE/NDE) | 30x44x7 |
| Hauptkabelverschraubung / main cable glands | 2-M20*1.5 |
| Isolationsklasse / insulation class | F |
| Schutzart / protection degree | IP 55 |
| Thermischer Schutz / thermal protection | 3*PTC |
| Drehrichtung / rotation direction | rechts-links / clockwise-counterclockwise |
| Einschaltdauer / service duty | S1 |
| Wuchtung / balance | Halbkeilwuchtung / half-key balanced |
| Kühlungsart / cooling | IC 411 |
| Lautstärke / noise dB(A) | 64 |
| Nettogewicht / net weight(kg) | 34,80 |
| Massenträgheitsmoment / moment of inertia (kg*m²) | 0,011062750 |
| Aufstellungshöhe / altitute (max.) | 1000m über Meerespiegel / above sea level |

Der Hersteller behält sich technische Änderungen vor.
All information under reserve of liability.