Drehstrombremsmotor / Three-Phase-Brakemotor
IE3 - 2,2 kW - 4 polig / 4 pole B5

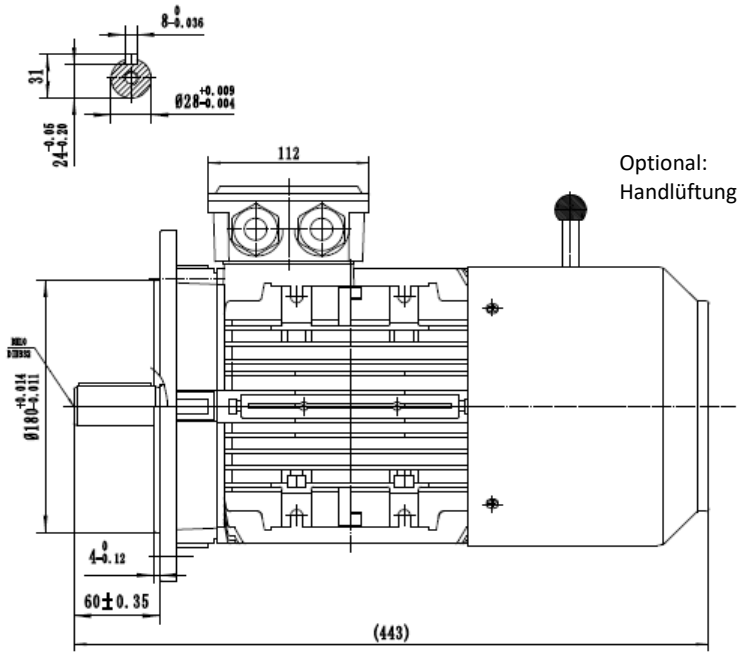

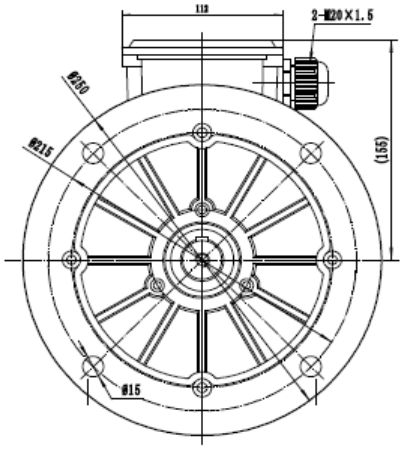

Typ / type **SEV-BM3 100L1-4**

Gehäusematerial / frame material		Aluminum
Ausführung / execution		Dreiphasen/ three phase
Baugröße / frame size		100
Leistung / power @50Hz	kW	2,20
Nennstrom / rated current @230V	Δ	7,74
Nennstrom / rated current @400V	Y	4,47
Drehzahl / speed @50Hz	(r/min)	1450
Wirkungsgrad / efficiency	**IE3**	
	Eff.100%	86,70
	Eff.75%	87,20
	Eff.50%	86,20
Leistungfaktor / power factor cosφ	100% load	0,82
60Hz 265/460V	Power(kW)	2,53
60Hz 276/480V	Power(kW)	2,64
Drehzahl / speed @60Hz	(r/min)	1740
Ausführung Bremse / execution brake		BLC457-12
Bremsmoment / braking torque (@ 100 Upm / rpm)		32
Normen / regulations		IEC / DIN / ISO / VDE / EN
Standard / standard		IEC 60034
Umgebungstemperartur / ambient Temp.		-20°C ~ +40°C

Nenndrehmoment / rated torque	14,49
Anzugs- zu Nennmoment / start- to rated torque	2,9
Kipp- zu Nennmoment / brakedown- to rated torque	3,5
min. Dreh- zu Nennmoment / min- to rated torque	2,4
Anzugs- zu Nennstrom / startíng- to rated current	8
Lager / bearing (DE)	6206-2RZ
Lager / beariing (NDE)	6206-2RZ
Wellendichting / shaft seal (DE/NDE)	30x44x7
Hauptkabelverschraubung / main cable glands	2-M20*1.5
Isolationsklasse / insulation class	F
Schutzart / protection degree	IP 55
Thermischer Schutz / thermal protection	3*PTC
Drehrichtung / rotation direction	rechts-links / clockwise-counterclockwise
Einschaltdauer / service duty	S1
Wuchtung / balance	Halbkeilwuchtung / half-key balanced
Kühlungsart / cooling	IC 411
Lautstärke / noise dB(A)	64
Nettogewicht / net weight(kg)	30,40
Massenträgheitsmoment / moment of inertia (kg*m²)	0,008754006
Aufstellungshöhe / altitute (max.)	1000m über Meerespiegel / above sea level

Der Hersteller behält sich technische Änderungen vor.
All information under reserve of liability.